BOSSONG

E-PLUS

TECHNICAL DATA SHEET



UPDATE

09-2026

E-PLUS

PURE EPOXY RESIN



BCR 1000 E-PLUS

cod. 747490 | 1000 ml

Cartridge shuttle 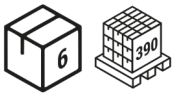

BCR 585 E-PLUS

cod. 747485 | 585 ml

Cartridge shuttle 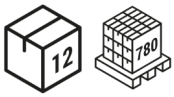

BCR 385 E-PLUS

cod. 747460 | 385 ml

Cartridge shuttle 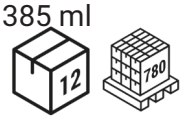

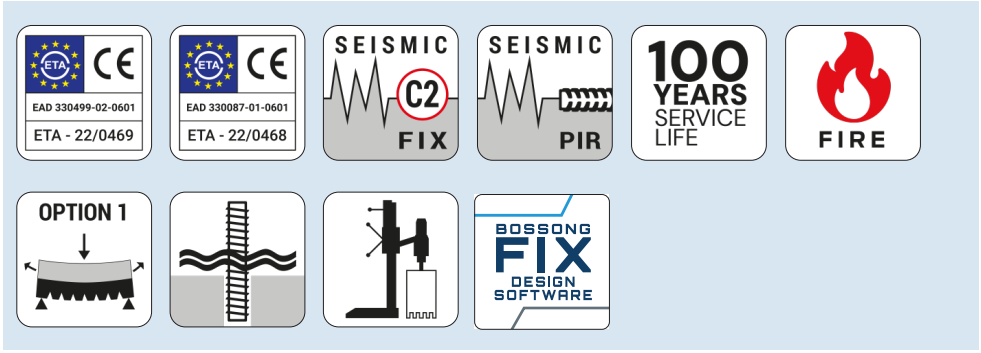



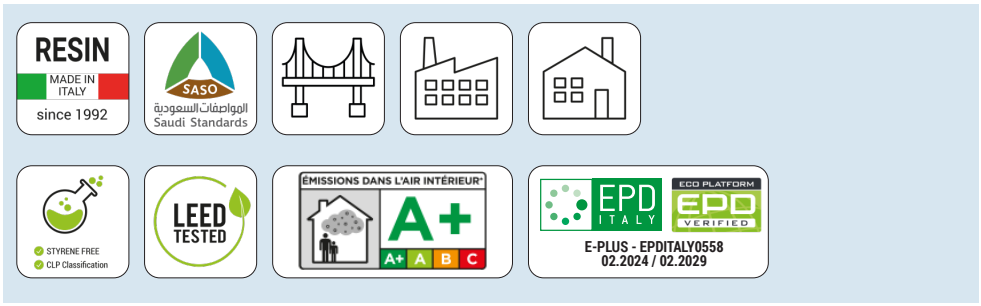



20°C

OPEN TIME	30 min
CURING TIME	12 h

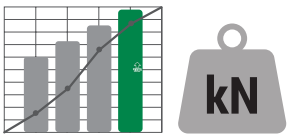

STORAGE AND CONSERVATION 

CARTRIDGE 

SETTING TIMES

Cartridge application temperature +5°C / +30°C

For winter applications a cartridge temperature is recommended ≥ 15°C

For wet and flooded holes, double the curing time.

E-PLUS

BASE MATERIAL TEMPERATURE	WORKING TIME	TORQUE TIME	LOADING TIME
40°C	8 min	3 h	5 h
35°C	12 min	3 h	5 h
30°C	15 min	3 h	5 h
25°C	20 min	4 h	10 h
20°C	30 min	4 h	12 h
15°C	45 min	6 h	18 h
10°C	1 h	12 h	24 h
5°C	1h 15 min	24 h	48 h
0°C	2 h	48 h	96 h

INSTALLATION DATA

d	[mm]	BAR DIAMETER
d_0	[mm]	HOLE DIAMETER
h	[mm]	SUPPORT THICKNESS
h_{min}	[mm]	MINIMUM SUBSTRATE THICKNESS
s_{min}	[mm]	MINIMUM SPACING
c_{min}	[mm]	MINIMUM EDGE DISTANCE
h_{ef}	[mm]	EFFECTIVE ANCHORAGE DEPTH
d_f	[mm]	PLATE HOLE DIAMETER
s_w	[mm]	KEY
T_{inst}	[Nm]	TIGHTENING TORQUE

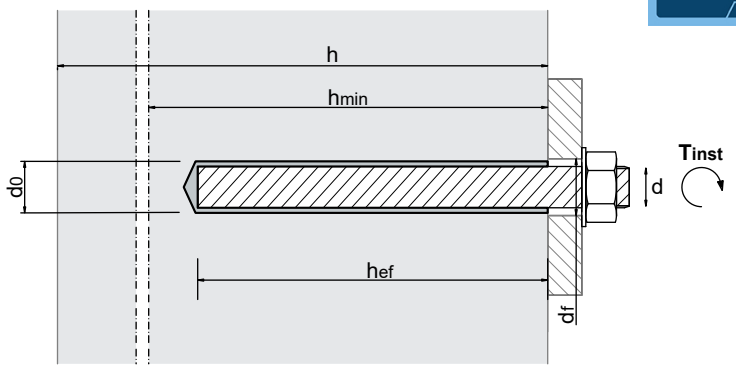

CONCRETE

d [mm]	d_0 [mm]	h_{min} [mm]	S_{min} [mm]	C_{min} [mm]	d_f [mm]	S_w [mm]	T_{inst} [Nm]
M8	10	h_{ef} + 30 mm	40	35	9	13	10
M10	12	h_{ef} + 30 mm	50	40	12	17	20
M12	14	h_{ef} + 30 mm	60	45	14	19	40
M16	18	h_{ef} + 2 d_0	75	50	18	24	80
M20	22-24	h_{ef} + 2 d_0	90	55	22	30	130
M24	28	h_{ef} + 2 d_0	115	60	26	36	200
M27	30	h_{ef} + 2 d_0	120	75	29	41	270
M30	35	h_{ef} + 2 d_0	140	80	33	46	300

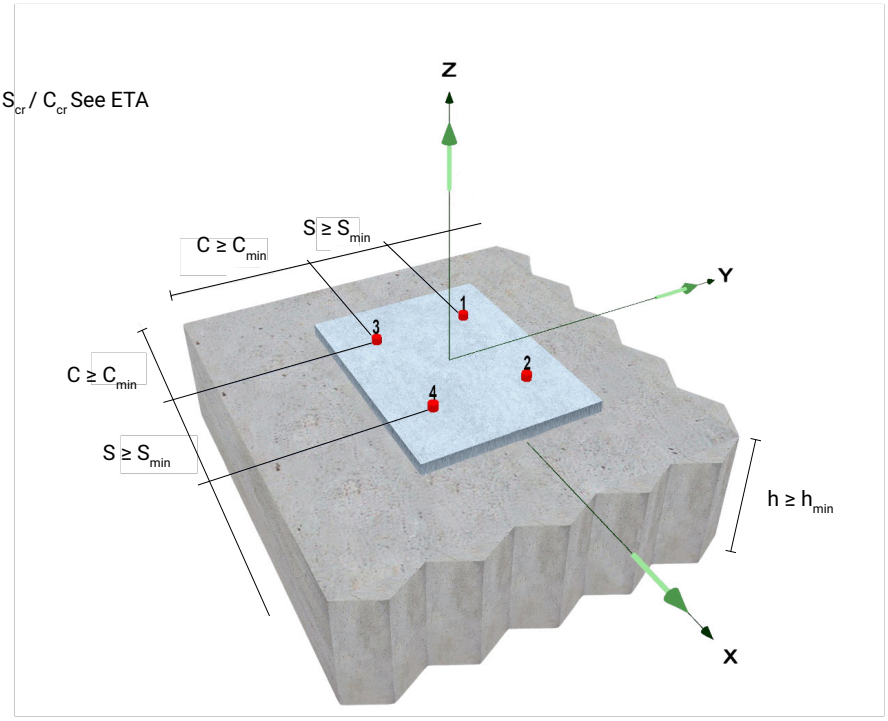

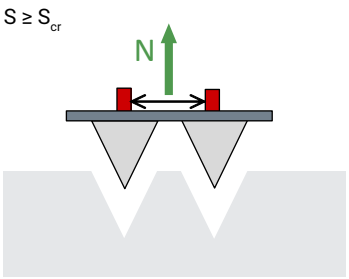

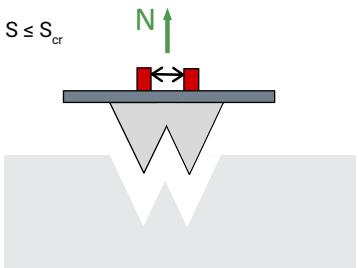

INSTALLATION DATA

d	[mm]	BAR DIAMETER
d_0	[mm]	HOLE DIAMETER
h	[mm]	SUPPORT THICKNESS
h_{min}	[mm]	MINIMUM SUBSTRATE THICKNESS
s_{min}	[mm]	MINIMUM SPACING
c_{min}	[mm]	MINIMUM EDGE DISTANCE
h_{ef}	[mm]	EFFECTIVE ANCHORAGE DEPTH

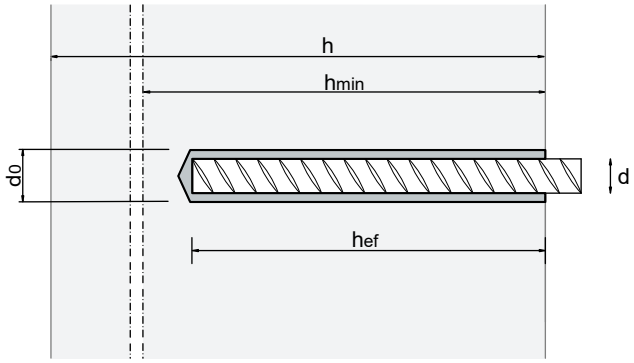

CONCRETE

d [mm]	d_0 [mm]	h_{min} [mm]	S_{min} [mm]	C_{min} [mm]
Ø 8	10*-12	h_{ef} + 30 mm	40	35
Ø 10	12*-14	h_{ef} + 30 mm	50	45
Ø 12	14*-16	h_{ef} + 2 d_0	60	45
Ø 14	18	h_{ef} + 2 d_0	70	50
Ø 16	20	h_{ef} + 2 d_0	80	50
Ø 20	25	h_{ef} + 2 d_0	100	65
Ø 22	26	h_{ef} + 2 d_0	105	65
Ø 25	30	h_{ef} + 2 d_0	125	70
Ø 28	35	h_{ef} + 2 d_0	140	75
Ø 30	35	h_{ef} + 2 d_0	150	80
Ø 32	40	h_{ef} + 2 d_0	160	80
Ø 40	50-52	h_{ef} + 2 d_0	160	100

(*) Recommended drilling depth up to 250 mm

S_{cr} / C_{cr} See ETA

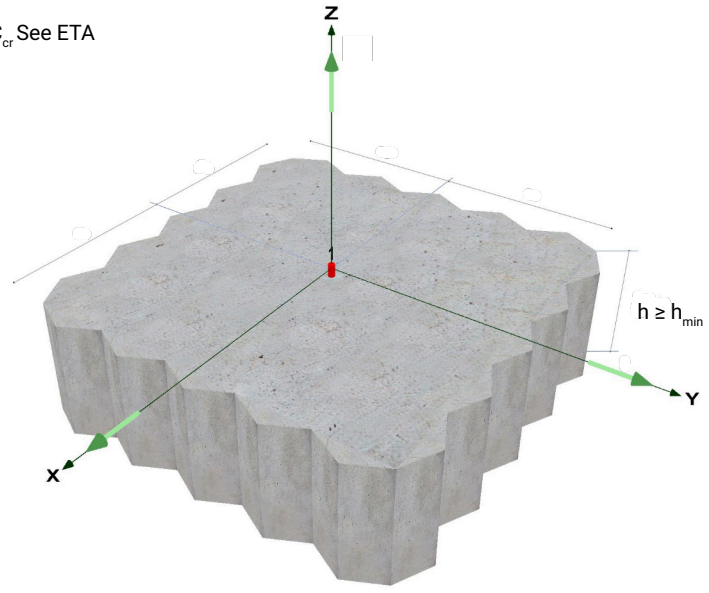

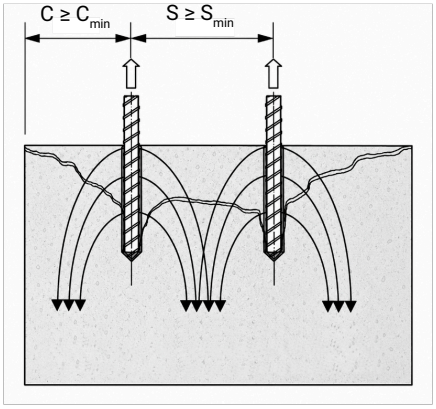

The tensile strength of the concrete is taken into account in the load transfer mechanism.

INSTALLATION DATA

d	[mm]	BAR DIAMETER
d_0	[mm]	HOLE DIAMETER
l_b	[mm]	ANCHORAGE LENGTH
s_{min}	[mm]	MINIMUM SPACING
c_{min}	[mm]	CONCRETE COVER
L_{max}	[mm]	MAXIMUM DRILLING DEPTH

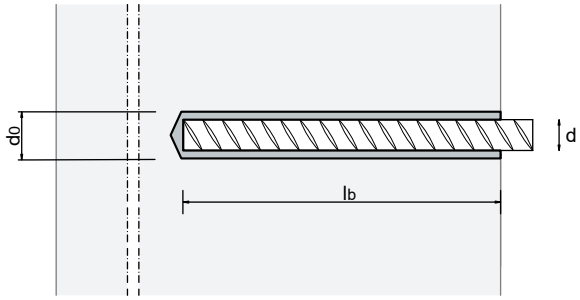

CONCRETE

d [mm]	d_0 [mm]	S_{min} [mm]	C_{min} [mm]	L_{max} [mm]
Ø 8	10* - 12	40	30 mm + 0,06 * l_b > 2 d	700
Ø 10	12* - 14	40	30 mm + 0,06 * l_b > 2 d	900
Ø 12	14* - 16	48	30 mm + 0,06 * l_b > 2 d	1100
Ø 14	18	56	30 mm + 0,06 * l_b > 2 d	1300
Ø 16	20	64	30 mm + 0,06 * l_b > 2 d	1400
Ø 20	25	80	30 mm + 0,06 * l_b > 2 d	1800
Ø 22	26	88	30 mm + 0,06 * l_b > 2 d	2000
Ø 24	30-32	96	30 mm + 0,06 * l_b > 2 d	2200
Ø 25	30-32	100	40 mm + 0,06 * l_b > 2 d	2200
Ø 26	30-32	104	40 mm + 0,06 * l_b > 2 d	2200
Ø 28	35	112	40 mm + 0,06 * l_b > 2 d	2500
Ø 30	35	120	40 mm + 0,06 * l_b > 2 d	2500
Ø 32	40	128	40 mm + 0,06 * l_b > 2 d	2500
Ø 36	45	144	40 mm + 0,06 * l_b > 2 d	2500
Ø 40	50-52	160	40 mm + 0,06 * l_b > 2 d	2500

(*) Recommended drilling depth up to 250 mm

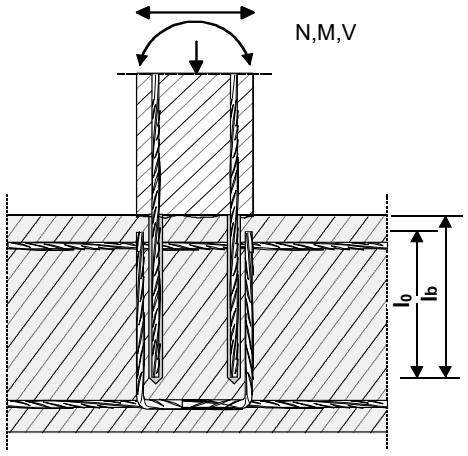

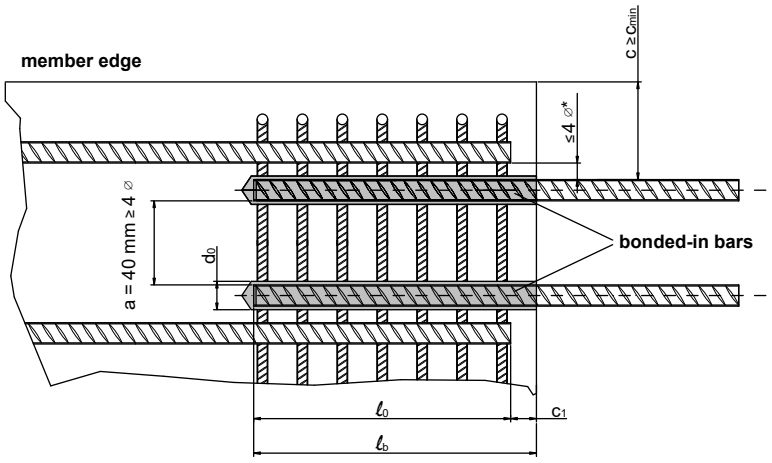

LOAD DATA

- EN1992-4
- Loads valid for a single anchor, without the influence of anchor spacing or edge distance.; h ≥ 2hef
- Shear action not directed towards the edge
- Overall safety factor included
- ψsus = 1,0
- Range T°C = -40°C / +24°C/ +40°C
- For the calculation of the admissible load:
- γ_{rec} = 1,4

$$N_{rec} = \frac{N_{rd}}{\gamma_{rec}} \; ; V_{rec} = \frac{V_{rd}}{\gamma_{rec}}$$

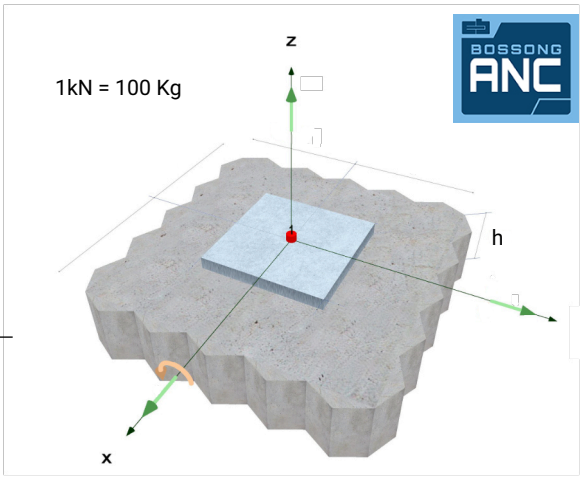

DESIGN LOAD – STEEL SIDE

THREADED RODS

Nrd,s [kN]								
STELL CLASS	M8	M10	M12	M16	M20	M24	M27	M30
4.8	10,0	15,3	22,7	42,0	65,3	94,0	122,0	149,3
5.8	12,0	19,3	28,0	52,0	81,3	117,3	152,7	186,7
8.8	19,3	30,7	44,7	84,0	130,7	188,0	244,7	299,3
A2-A4/70	13,9	21,9	31,6	58,8	91,4	132,1	171,7	209,6

Vrd,s [kN]								
STELL CLASS	M8	M10	M12	M16	M20	M24	M27	M30
4.8	6,0	9,2	13,6	25,2	39,2	56,4	73,2	89,6
5.8	7,2	11,6	16,8	31,2	48,8	70,4	91,6	112,0
8.8	12,0	18,4	27,2	50,4	78,4	112,8	147,2	179,2
A2-A4/70	8,3	13,1	18,9	35,3	54,8	79,2	102,9	125,6

REBAR

Nrd,s [kN]									
STELL CLASS	Ø 8	Ø 10	Ø 12	Ø 14	Ø 16	Ø 20	Ø 25	Ø 28	Ø 32
B450C	19,3	30,5	43,6	59,4	77,5	121,1	189,4	237,6	310,1
500B	20,7	32,7	46,8	63,8	83,3	130,1	203,4	255,2	333,1
500C	19,6	31,0	44,4	60,5	79,0	123,4	192,9	242,0	315,9

Vrd,s [kN]									
STELL CLASS	Ø 8	Ø 10	Ø 12	Ø 14	Ø 16	Ø 20	Ø 25	Ø 28	Ø 32
B450C	9,0	14,2	20,3	27,7	36,2	56,5	88,4	110,9	144,7
500B	9,7	15,3	21,8	29,8	38,9	60,7	94,9	119,1	155,4
500C	9,2	14,5	20,7	28,2	36,9	57,6	90,0	112,9	147,4

LOAD DATA

NON-CRACKED CONCRETE C20/25





BAR DIAMETER	M8	M10	M12	M16	M20	M24	M27	M30
d_0 [mm]	10	12	14	18	22-24	28	30	35
h_{ef} [mm]	**DESIGN TENSILE LOAD N_{rd} [kN]**							
60	15,2							
70	18,8	19,2						
80	19,3	23,5	23,5					
100		30,7	32,8	32,8				
120			43,1	43,1	43,1			
140			44,7	54,3	54,3	54,3	54,3	54,3
160				66,4	66,4	66,4	66,4	66,4
180				79,2	79,2	79,2	79,2	79,2
200				84,0	92,8	92,8	92,8	92,8
220					107,0	107,0	107,0	107,0
240					121,9	121,9	121,9	121,9
260					130,7	137,5	137,5	137,5
280						153,7	153,7	153,7
300						170,4	170,4	170,4
320						187,7	187,7	187,7
340						188,0	205,6	205,6
360							224,0	224,0
380							242,9	242,9
400							244,7	262,4
450								299,3

BAR DIAMETER	M8	M10	M12	M16	M20	M24	M27	M30
d_0 [mm]	10	12	14	18	22-24	28	30	35
h_{ef} [mm]	**DESIGN SHEAR LOAD V_{rd} [kN]**							
60	12,0							
70	12,0	18,4						
80		18,4	27,2					
100			27,2	50,4				
120				50,4	78,4			
140					78,4	108,7	108,7	108,7
160						112,8	132,7	132,7
180							147,2	158,4
200								179,2

Steel-side failure Class 8.8

LOAD DATA

CRACKED CONCRETE C20/25



BAR DIAMETER	M12	M16	M20	M24	M27	M30
d_0 [mm]	14	18	22-24	28	30	35
h_{ef} [mm]	DESIGN TENSILE LOAD N_{rd} [kN]					
80	14,1					
100	17,6	23,0				
120	21,1	30,2	30,2			
140	24,6	35,2	38,0	38,0	38,0	38,0
160	28,1	40,2	46,5	46,5	46,5	46,5
180	31,7	45,2	52,8	55,4	55,4	55,4
200	35,2	50,3	58,6	64,9	64,9	64,9
220	38,7	55,3	64,5	74,9	74,9	74,9
240	42,2	60,3	70,4	85,4	85,4	85,4
260	44,7	65,3	76,2	96,2	96,2	96,2
280		70,4	82,1	107,6	107,6	107,6
300		75,4	88,0	119,3	118,8	119,3
320		80,4	93,8	128,7	126,7	130,7
340		84,0	99,7	136,7	134,6	138,9
360			105,6	144,8	142,5	147,0
380			111,4	152,8	150,4	155,2
400			117,3	160,8	158,3	163,4
450				181,0	178,1	183,8
500				188,0	197,9	204,2
550					217,7	224,6
600						245,0

BAR DIAMETER	M12	M16	M20	M24	M27	M30
d_0 [mm]	14	18	22-24	28	30	35
h_{ef} [mm]	DESIGN SHEAR LOAD V_{rd} [kN]					
80	27,2					
100	27,2	45,9				
120		50,4	60,4			
140			76,1	76,1	76,1	76,1
160				92,9	92,9	92,9
180				110,9	110,9	110,9
200				112,8	129,9	129,9
220					147,2	149,8
250						179,2

Steel-side failure Class 8.8

LOAD DATA

NON-CRACKED CONCRETE C20/25



BAR DIAMETER	Ø 8	Ø 10	Ø 12	Ø 14	Ø 16	Ø 20	Ø 22	Ø 25	Ø 28	Ø 30	Ø 32	Ø 40
d_0 [mm]	12	14	16	18	20	25	26	30	35	35	40	50-52
h_{ef} [mm]	**DESIGN TENSILE LOAD N_{rd} [kN]**											
60	15,1											
70	17,6	19,2	19,2	19,2								
80	19,3	23,5	23,5	23,5	23,5							
100		30,5	32,8	32,8	32,8	32,8	32,8	32,8				
130			43,6	48,6	48,6	48,6	48,6	48,6	48,6	48,6	48,6	48,6
150				59,4	60,2	60,2	60,2	60,2	60,2	60,2	60,2	60,2
170					72,7	72,7	72,7	72,7	72,7	72,7	72,7	72,7
180					77,5	79,2	79,2	79,2	79,2	79,2	79,2	79,2
200						92,8	92,8	92,8	92,8	92,8	92,8	92,8
210						99,8	99,8	99,8	99,8	99,8	99,8	99,8
250						121,1	129,6	129,6	129,6	129,6	129,6	129,6
280							146,6	153,7	153,7	153,7	153,7	153,7
300								170,4	170,4	170,4	170,4	170,4
320								187,7	187,7	187,7	187,7	187,7
360								189,4	224,0	224,0	224,0	224,0
380									237,6	242,9	242,9	242,9
400										262,4	262,4	262,4
420										272,7	282,3	282,3
440											302,7	302,7
480											310,1	344,9
500												366,7
550												423,0
600												482,0
640												484,5

BAR DIAMETER	Ø 8	Ø 10	Ø 12	Ø 14	Ø 16	Ø 20	Ø 22	Ø 25	Ø 28	Ø 30	Ø 32	Ø 40
d_0 [mm]	12	14	16	18	20	25	26	30	35	35	40	50-52
h_{ef} [mm]	**DESIGN SHEAR LOAD V_{rd} [kN]**											
60	9,0	14,2										
80		14,2	20,3	27,7	36,2							
100				27,7	36,2	56,5	65,6					
130						56,5	68,4	88,4	97,2	97,2	97,2	97,2
150									110,9	120,5	120,5	120,5
170										127,3	144,7	145,4
200												185,5
250												226,1

Steel-side failure B450C

LOAD DATA

CRACKED CONCRETE C20/25



BAR DIAMETER	Ø 8	Ø 10	Ø 12	Ø 14	Ø 16	Ø 20	Ø 22	Ø 25	Ø 28	Ø 30	Ø 32	Ø 40
d_0 [mm]	12	14	16	18	20	25	26	30	35	35	40	50-52
h_{ef} [mm]	DESIGN TENSILE LOAD N_{rd} [kN]											
60	8,5											
70	10,0	11,7	13,4	13,4								
80	11,4	13,4	16,1	16,4	16,4							
100	14,2	16,8	20,1	23,0	23,0	23,0	23,0	23,0				
130	18,5	21,8	26,1	30,5	34,0	34,0	34,0	34,0	34,0	34,0	34,0	34,0
150		25,1	30,2	35,2	40,2	42,2	42,2	42,2	42,2	42,2	42,2	42,2
170		28,5	34,2	39,9	45,6	50,9	50,9	50,9	50,9	50,9	50,9	50,9
180		30,2	36,2	42,2	48,3	55,4	55,4	55,4	55,4	55,4	55,4	55,4
200			40,2	46,9	53,6	62,8	64,9	64,9	64,9	64,9	64,9	64,9
210			42,2	49,3	56,3	66,0	69,9	69,9	69,9	69,9	69,9	69,9
250			43,6	58,6	67,0	78,5	86,4	90,7	90,7	90,7	90,7	90,7
280				59,4	75,1	88,0	96,8	107,6	107,6	107,6	107,6	107,6
300					77,5	94,2	103,7	117,8	119,3	119,3	119,3	119,3
320						100,5	110,6	125,7	131,4	131,4	131,4	131,4
360						113,1	124,4	141,4	156,8	156,8	156,8	156,8
380						119,4	131,3	149,2	167,1	167,1	170,1	170,1
400						121,1	138,2	157,1	175,9	175,9	183,7	183,7
420							145,1	164,9	184,7	184,7	197,0	197,6
440							146,6	172,8	193,5	193,5	206,4	211,9
480								188,5	211,1	211,1	225,2	241,4
500								189,4	219,9	219,9	234,6	256,7
550									237,6	241,9	258,0	296,1
600										263,9	281,5	326,7
640											300,3	348,5
700												381,2
750												408,4
800												435,6

BAR DIAMETER	Ø 8	Ø 10	Ø 12	Ø 14	Ø 16	Ø 20	Ø 22	Ø 25	Ø 28	Ø 30	Ø 32	Ø 40
d_0 [mm]	12	14	16	18	20	25	26	30	35	35	40	50-52
h_{ef} [mm]	DESIGN SHEAR LOAD V_{rd} [kN]											
60	9,0	14,2										
80		14,2	20,3	27,7	32,9							
100					36,2	45,9	45,9					
130							68,1	68,1	68,1	68,1	68,1	68,1
150							84,3	84,3	84,3	84,3	84,3	120,5
170								88,4	101,8	101,8	101,8	101,8
200									110,9	127,3	129,9	129,9
250											144,7	181,5
300												226,1

Steel-side failure B450C

LOAD DATA
POST INSTALLED REBAR

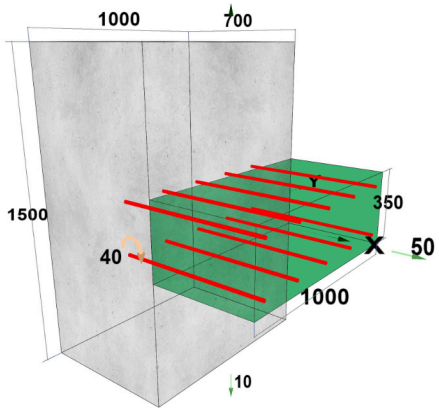

$L_{b,min}$ = Minimum anchorage length
$L_{0,min}$ = Minimum overlap length
$L_{bd,y}$ = Yielding anchorage length
$L_{0,PIR,y}$ = Yielding overlap length
α_2 = concrete cover coefficient
Range T°C = -40°C / +50°C/ +80°C

BAR DIAMETER	STATIC ADHESION VALUES $f_{bd,PIR}$ [N/mm²]								
	C12/15	C16/20	20/25	C25/30	C30/37	C35/45	C40/50	C45/55	C50/60
Ø8 - Ø30	1,60	2,00	2,30	2,70	3,00	3,40	3,70	4,00	4,30
Ø32	1,60	2,00	2,30	2,70	3,00	3,40	3,70	4,00	4,00
Ø36	1,50	1,90	2,20	2,60	2,90	3,30	3,60	3,60	3,60
Ø40	1,50	1,80	2,10	2,50	2,80	3,10	3,10	3,10	3,10

BAR DIAMETER	BOND VALUES UNDER SEISMIC CONDITIONS $f_{bd,PIR}$ [N/mm²]							
	C16/20	20/25	C25/30	C30/37	C35/45	C40/50	C45/55	C50/60
Ø12 - Ø30	2,00	2,30	2,70	3,00	3,40	3,70	4,00	4,30
Ø32	2,00	2,30	2,70	3,00	3,40	3,70	4,00	4,00

ANCHORAGE AND LAP LENGTH

BAR DIAMETER	CLASS CONCRETE	YIELDING LOAD	$L_{b,min}$	$L_{0,min}$	$L_{bd,y}$ α_2=1	$L_{bd,y}$ α_2=0.7	$L_{0,PIR,y}$ α_2=1	$L_{0,PIR,y}$ α_2=0.7
[mm]		[kN]	[mm]	[mm]	[mm]	[mm]	[mm]	[mm]
Ø 8	C20/25	21,9	113	200	379	265	568	398
	C30/37		100	200	290	203	436	305
	C50/60		100	200	203	142	304	213
Ø 10	C20/25	34,1	142	213	472	330	708	496
	C30/37		109	200	362	253	543	380
	C50/60		100	200	252	177	379	265
Ø 12	C20/25	49,2	170	255	567	397	851	596
	C30/37		130	200	435	305	653	457
	C50/60		120	200	304	212	455	319

BAR DIAMETER	CLASS CONCRETE	YIELDING LOAD	$L_{b,min}$	$L_{0,min}$	$L_{bd,y}$ α_2=1	$L_{bd,y}$ α_2=0.7	$L_{0,PIR,y}$ α_2=1	$L_{0,PIR,y}$ α_2=0.7
[mm]		[kN]	[mm]	[mm]	[mm]	[mm]	[mm]	[mm]
Ø 14	C20/25	66,9	198	297	661	463	992	694
	C30/37		152	228	507	355	761	532
	C50/60		140	210	354	248	531	371
Ø 16	C20/25	87,4	227	341	756	529	1134	794
	C30/37		174	261	580	406	869	609
	C50/60		160	240	404	283	607	425
Ø 18	C20/25	110,6	255	383	850	595	1276	893
	C30/37		200	300	652	456	978	685
	C50/60		180	270	455	318	682	478
Ø 20	C20/25	136,6	284	426	945	662	1418	993
	C30/37		217	326	725	507	1087	761
	C50/60		200	300	506	354	758	531
Ø 22	C20/25	165,3	312	468	1040	728	1560	1092
	C30/37		239	359	797	558	1196	837
	C50/60		220	330	556	389	834	584
Ø 24	C20/25	196,7	340	510	1134	794	1701	1191
	C30/37		261	392	870	609	1304	913
	C50/60		240	360	607	425	910	637
Ø 25	C20/25	213,4	354	531	1181	827	1772	1240
	C30/37		272	408	906	634	1359	951
	C50/60		250	375	632	442	948	663
Ø 26	C20/25	230,8	369	554	1229	860	1843	1290
	C30/37		283	425	942	659	1413	989
	C50/60		260	390	657	460	986	690
Ø 28	C20/25	267,7	397	596	1323	926	1985	1389
	C30/37		304	456	1014	710	1522	1065
	C50/60		280	420	708	495	1062	743
Ø 30	C20/25	307,3	425	638	1418	992	2126	1489
	C30/37		326	489	1087	761	1630	1141
	C50/60		300	450	758	531	1137	796
Ø 32	C20/25	349,7	454	681	1512	1059	2269	1588
	C30/37		386	579	1160	812	1739	1217
	C50/60		320	480	870	609	1304	913
Ø 36	C20/25	442,6	534	801	1779	1245	2668	1868
	C30/37		405	608	1349	945	2024	1417
	C50/60		360	540	1087	761	1631	1141
Ø 40	C20/25	546,4	621	932	2071	1449	3106	2174
	C30/37		465	698	1553	1087	2329	1631
	C50/60		400	600	1403	982	2104	1473

INSTALLATION PROCEDURE

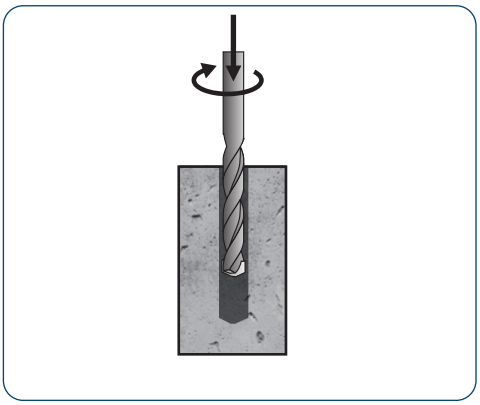

DRILL THE HOLE

Use a rotary hammer drill for solid materials. Always check that the hole is perpendicular.

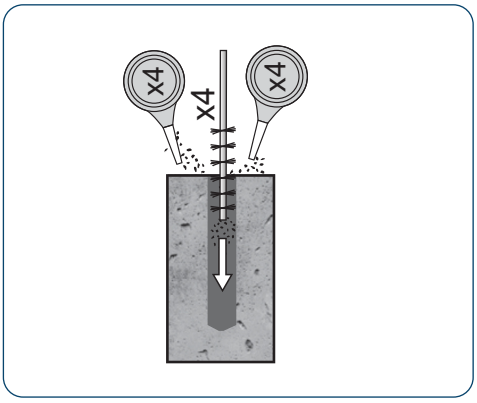

CLEAN THE HOLE

Blow out the hole using a blow-out pump or air compressor to completely remove dust and debris, then clean the hole with a brush and blow it out again until the hole is completely clean.

BCR 385 / 585 / 1000



PREPARE THE CARTRIDGE

Unscrew the cap. Screw on the mixer and insert the cartridge into the dispenser, using hand and face protection.

INSTALLATION PROCEDURE

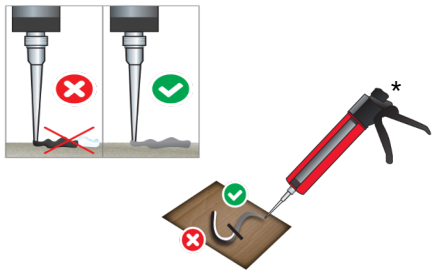

* Use an appropriate dispenser

CHECK FOR PROPER MIXING

Extrude an initial portion of the product until the two components are completely mixed; only then the product is ready for use.

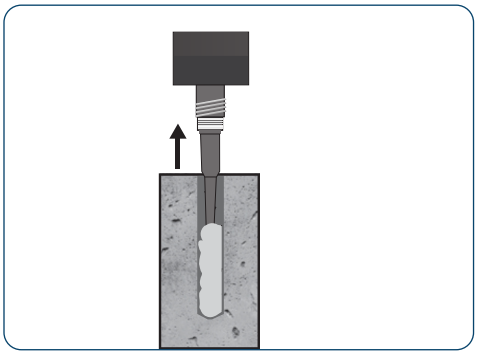

EXTRUDE THE RESIN

Fill the hole starting from the bottom up to approximately two-thirds of its volume. For deep holes, use extension tubes to ensure proper filling from the bottom outwards, avoiding air pockets or unfilled areas. The chemical anchor is thixotropic and suitable for overhead applications. Using an extension tube with an injection plug allows for precise control of the resin flow, ensuring the hole is correctly filled from the bottom to the opening.

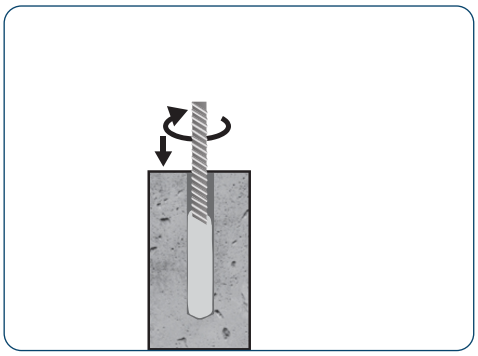

INSERT THE METAL BAR

The metal element must be clean and dry and should be inserted with a rotating motion to allow air bubbles to escape..

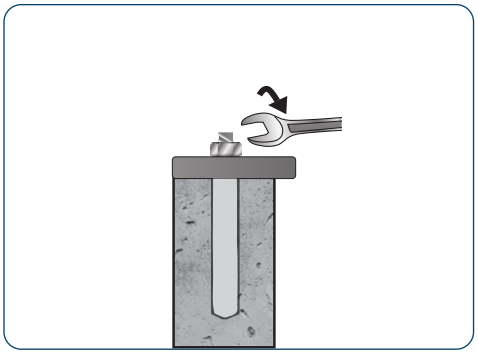

OBSERVE THE RECOMMENDED SETTING TIMES

Once the allotted time has elapsed, tightening and loading can be carried out.

NOTE: The technical, installation, and load data provided in this document are subject to revision and updates. This version supersedes and replaces all previous versions. It is the customer's responsibility to verify the suitability of Bossong products for the intended application and to ensure that job site conditions, as well as usage and disposal procedures, comply with applicable regulations. For specific applications and designs, the use of BOSSONG FIX software for anchor sizing and verification is recommended; this is available in the technical section of the Bossong website. To access the most up-to-date version of the technical documentation, please visit www.bossong.com or contact our Technical Department.

INSTALLATION DATA

d	[mm]	BAR DIAMETER
d_0	[mm]	HOLE DIAMETER
h_{min}	[mm]	MINIMUM SUBSTRATE THICKNESS
s_{min}	[mm]	MINIMUM SPACING
c_{min}	[mm]	MINIMUM EDGE DISTANCE
d_f	[mm]	PLATE HOLE DIAMETER
s_w	[mm]	KEY
T_{inst}	[Nm]	TIGHTENING TORQUE
h_{ef}	[mm]	EFFECTIVE ANCHORAGE DEPTH



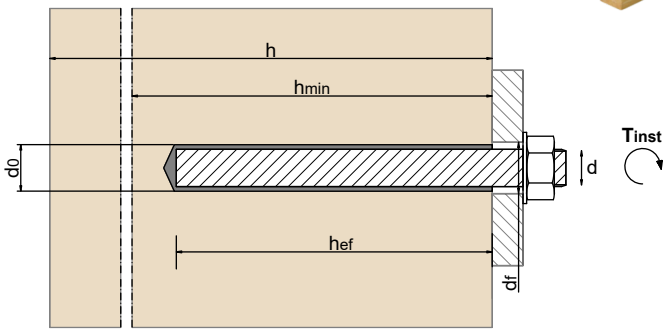

WOOD

d [mm]	d_0 [mm]	h_{min} [mm]	h_{ef} [mm]	S_{min} [mm]	C_{min} [mm]	d_f [mm]	S_w [mm]	T_{inst} [Nm]
M8	10	160	80	50	50	9	13	7
M10	12	200	100	50	50	12	17	15
M12	14	240	120	60	60	14	19	25
M16	18	320	160	80	80	18	24	30

WOOD

BAR DIAMETER	EFFECTIVE ANCHORAGE DEPTH	ALLOWABLE TENSILE LOAD	ALLOWABLE SHEAR LOAD
d [mm]	h_{ef} [mm]	N_{rec} [kN]	V_{rec} [kN]
M8 - Ø8	80	3,2	For shear values, refer to the CNR-DT 206/2007 (7.10.2.3)
M10 - Ø10	100	4,2	
M12 - Ø12	120	6,1	
M16 - Ø16	160	10,7	

